modelo 9400

Calentador de agua de vapor AXION®

OPERACIÓN

Cuando se activa una ducha de Emergencia o una estación lavaojos, el flujo del agua abre la válvula de control del vapor. El vapor ingresa a un intercambiador de placas soldadas, calentando el agua instantáneamente. Una válvula mezcladora con certificación ASSE 1071, combina el agua fría y caliente para producir agua tibia a 27 C (80 F); al tiempo que otras válvulas mantienen precalentando el sistema, evitando congelamiento o sobrecalentamiento. La válvula de vapor se mantendrá cerrada en caso de que se produzca perdida de presión del agua.

CARACTERÍSTICAS Y BENEFICIOS

CAUDAL
Suministra de 11 a 95 l/min (de 3 a 25 gal./min) de agua tibia.

FUNCIONAMIENTO
Se recomienda su utilización a presiones de vapor industriales típicas: 3 - 4 bar (45 - 60 psig). El vapor y el agua están separados por el intercambiador de calor de placas soldadas, y no se mezclan nunca. Se dispone de un sistema de baja presión para vapor a 1- 2 bar (15 - 30 psig).

Diseñada para cumplir con los requisitos de ASSE 1071
La unidad emplea un elemento mezclador termostático lleno de parafina que controla el carrete de la válvula para mezclar exactamente las proporciones correctas de agua fría y caliente para alcanzar el punto de ajuste objetivo. El carrete de la válvula se trata con un recubrimiento especial antiadherente que minimiza la acumulación de minerales y partículas que pueden causar la adhesión de la válvula. El diseño de la válvula mezcladora permite un control preciso del flujo desde el flujo completo de la ducha hasta los niveles bajos de flujo de lavado de ojos que se muestran.

INSTALACIÓN
Facilidad de instalación, usa vapor de agua saturada de la planta existente y suministro de agua potable.
Sus conexiones de unión agilizan la instalación. Diseño compacto y liviano, fácilmente soportado por las tuberías conectadas al sistema.

REPARACIÓN Y MANTENIMIENTO
Su carcasa protectora es duradera y puede desmontarse fácilmente para maniobras de reparación o mantenimiento.

RESPUESTA MÉDICA SUPERIOR®
El diseño y tecnología superiores de *AXION* ofrecen una solución completa para mejorar el confort de la persona afectada.

ESPECIFICACIONES

Modelo 9400: Calentador de agua con vapor

	MÁXIMO		MÍNIMO	
Caudal de salida	25 gal./min	95 l/min	3 gal./min	11 l/min
Temperatura ambiente de funcionamiento	120 °F	49 °C	-30 °F	-34 °C
Presión del agua de entrada	90 psig	6 bar	55 psig	4 bar
Temperatura del agua de entrada	80 °F	27 °C	40 °F	4 °C
Presión de vapor saturado de entrada	60 psig	4 bar	45 psig	3 bar
Temperatura de vapor saturado	350 °F	177 °C		
Caudal de derivación de agua fría	24 gal./min a una caída de presión de 25 psi			
Tamaño del tubo de salida y entrada del agua	NPT de 1 ¼ pulg. (F)			
Tamaño del tubo de condensación y suministro de vaporv	NPT de 1 pulg. (F)			
Consumo de vapor	600 lb/h a un caudal de 25 gal./min, 20 lb/h en reposo			
Tasa de descarga de condensación	12 gal/h (máximo)			
Caída de presión desde la entrada hasta la salida del agua	25 PSI @ 25 GPM			

1455 Kleppe Lane :: Sparks, NV 89431 :: t. 775.359.4712 :: f. 775.359.7424 :: e. info@hawsco.com :: www.hawsco.com :: 07 de mayo de 2019
EXENCIÓN DE RESPONSABILIDAD: Debido a la implementación continua de mejoras, las especificaciones del producto están sujetas a cambio sin previo aviso. En www.hawsco.com encontrará la información más actualizada sobre los productos.

THIS DOCUMENT IS TRUE AND CORRECT AT TIME OF PUBLICATION. CONTINUED PRODUCT IMPROVEMENTS MAKE SPECIFICATIONS AND MEASUREMENTS SUBJECT TO CHANGE WITHOUT NOTICE.

NOTES:

1. DIMENSIONAL TOLERANCES: ±1/2".

2. RECOMMENDED WATER PRESSURE:
   55 psi (3.79 bar) MIN.
   90 psi (6.21 bar) MAX.

3. **MODEL 9400:**
   RECOMMENDED SATURATED STEAM PRESSURE:
   45 psi TO 60 psi (3.10 bar TO 4.14 bar)
   MAXIMUM SATURATED STEAM TEMPERATURE:
   350° F (177° C)

4. **MODEL 9400LPS:**
   RECOMMENDED SATURATED STEAM PRESSURE:
   15 psi TO 30 psi (1.03 bar TO 2.07 BAR)
   MAXIMUM SATURATED STEAM PRESSURE:
   274° F (134° C) @ 30 psi (2.07 bar)
   250° F (121° C) @ 15 psi (1.03 bar)

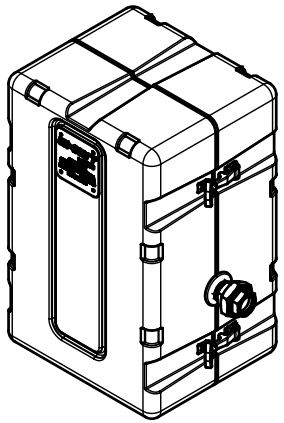

MODEL 9400
SHOWN

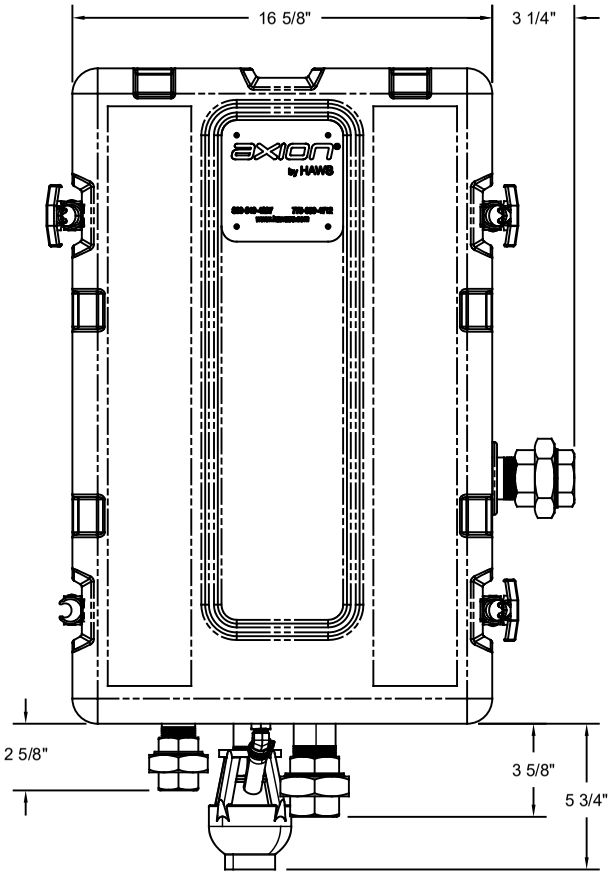

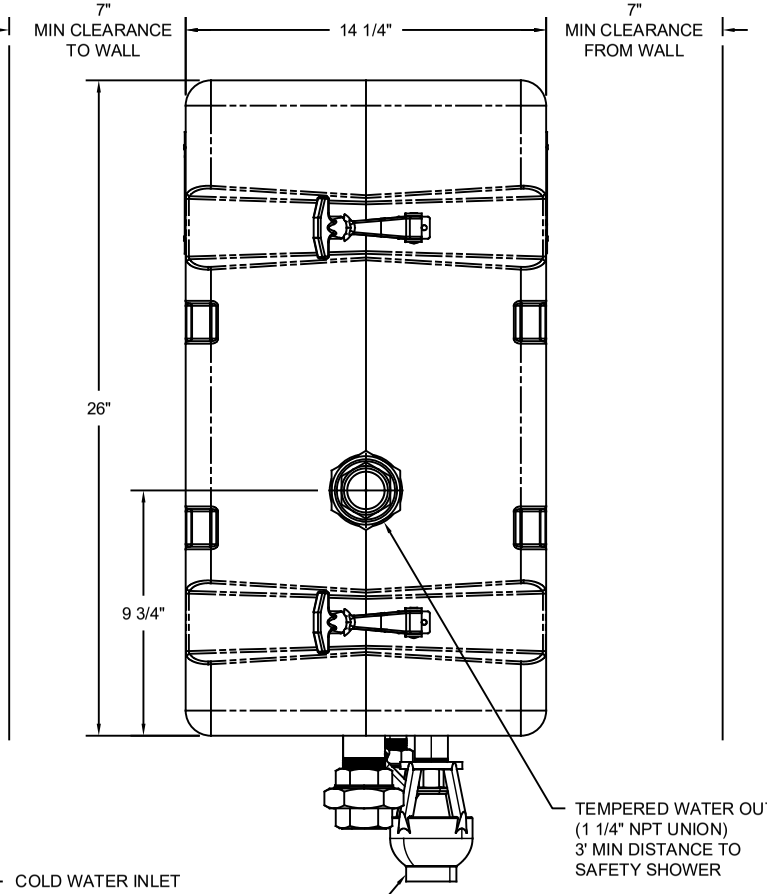

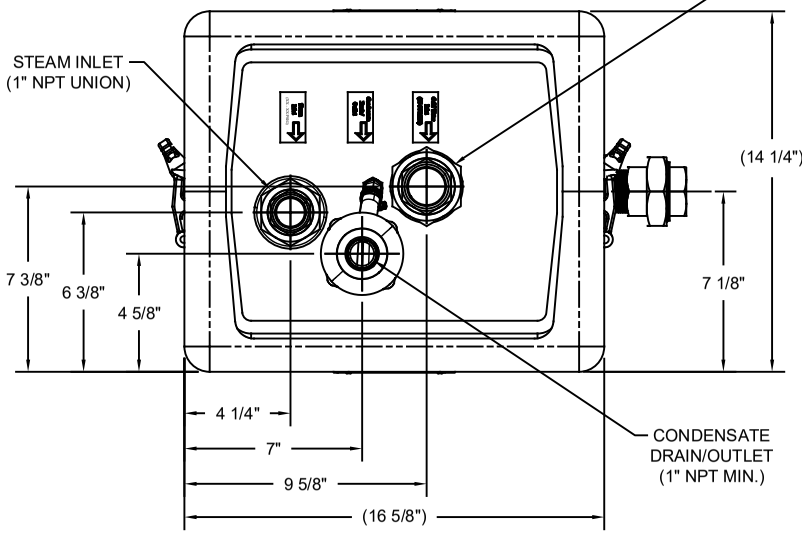

Haws®
1455 KLEPPE LANE
SPARKS, NEVADA 89431
(775) 359-4712 FAX (775) 359-7424
E-MAIL: HAWS@HAWSCO.COM
WEBSITE: WWW.HAWSCO.COM

ECN NO.	REVISED PER	BY:	MODEL(S)	PART NUMBER
4930	ECN: 5741	FV	9400/9400LPS	0002080243.D
DRAWN: VC	DATE: 10/01/14	CHK'D.: BJM		REVISION 11
APPROVED: FV	DATE: 11/12/21			
SCALE: NA	DRAWING TYPE: INSTALLATION		SIZE: A	SHEET 1 OF 1

©2021 Haws Corporation - All Rights Reserved. HAWS® and other trademarks used in these materials are the exclusive property of Haws Corporation.